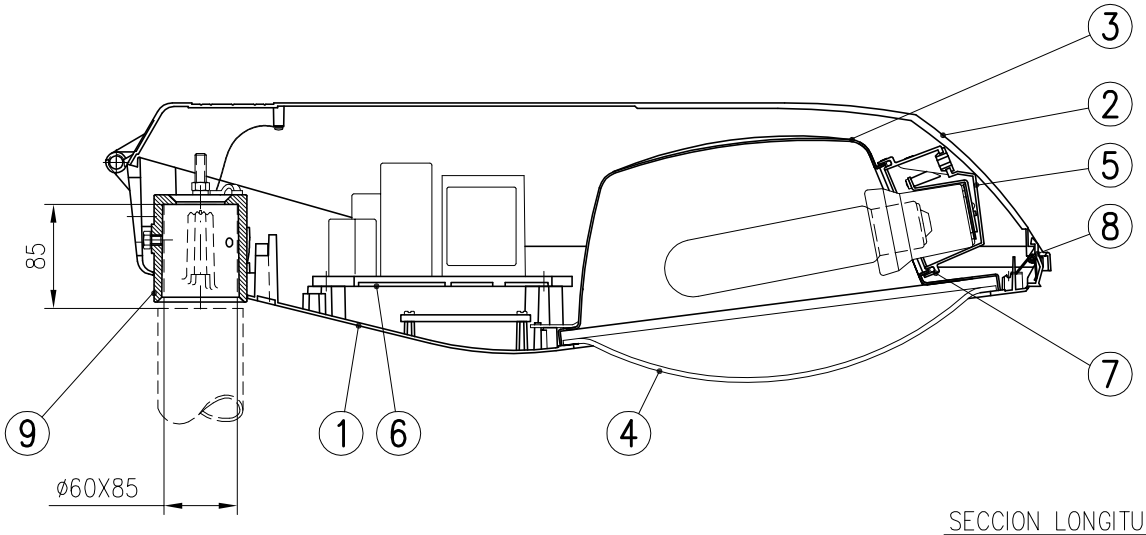

SECCION LONGITUDINAL

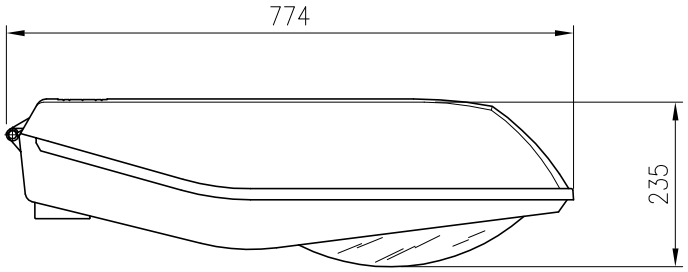

ALZADO

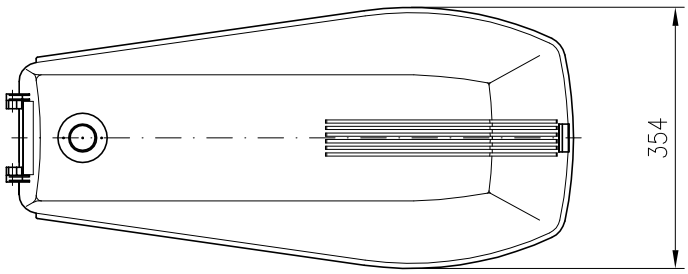

PLANTA

9	ACOPLAMIENTO SOPORTE ø60	Al, FUND. INYECTADA
8	DISPOSITIVO CIERRE TAPA	Al, FUND. INYECTADA
7	JUNTA ESTANQUEIDAD PORTALAMPARA	SILICONA
6	PLACA EQUIPO	POLIPROPILENO + FV
5	CUBILETE PORTALAMPARAS	Al, FUND. INYECTADA
4	VIDRIO DE CIERRE CURVADO	TEMPLADO
3	REFLECTOR	Al, CHAPA EMBUTICION
2	TAPA	Al, FUND. INYECTADA
1	ARMADURA	Al, FUND. INYECTADA
MARCA	DENOMINACION	MATERIAL

T: lámpara tubular clara

TIPO	EQUIPO (W)
JCH-400/GC-V *E40*	Vm 250
	Vm 250 2N
	Vsap 250 T
	Vsap 250 2N T
	Vsap 400 T
	Vsap 400 2N T
	Vmh 250 T 3A
	Vmh 400 T 4,2A

	Fecha	Firma
Dibujado:	19-10-05	FCV
Comprobado		
V.º B.º		

C.&G. CARANDINI, S.A.

BARCELONA MADRID

CARANDINI

LUMINARIA: JCH-400/GC-V

N. 05213

Sustituye a: 03306

Sustituido por: