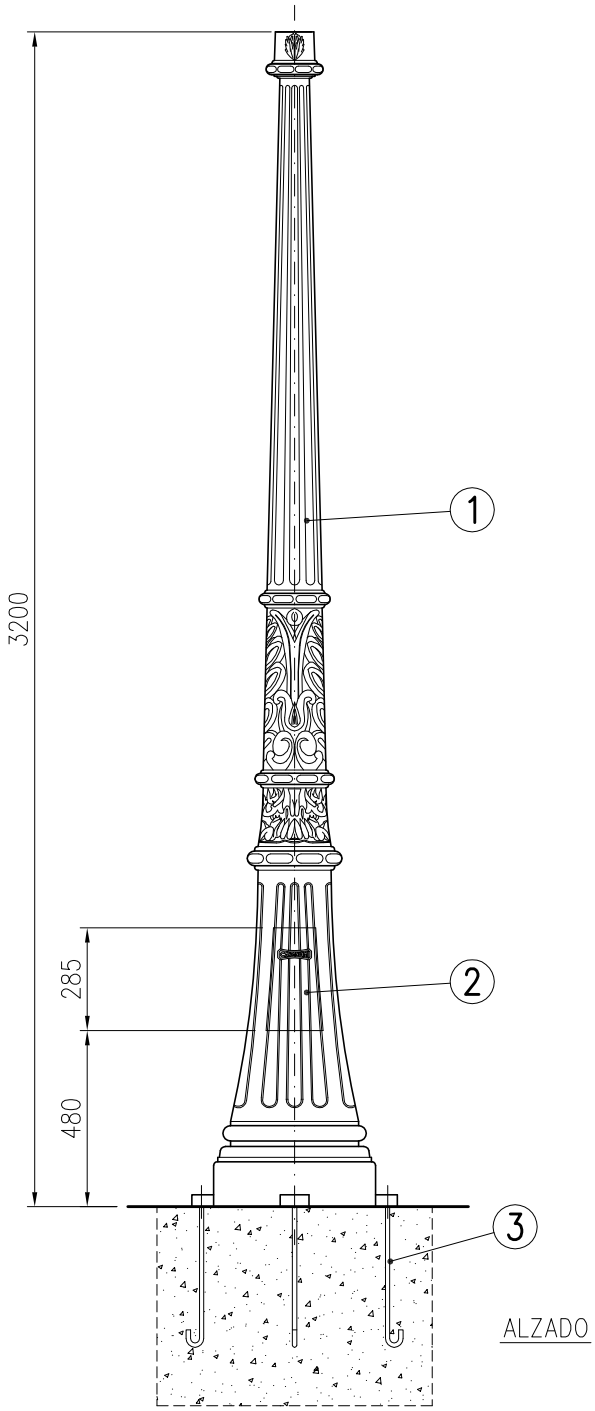

ALZADO

ESQUEMA DE INSTALACION

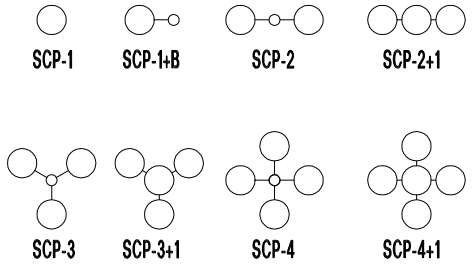

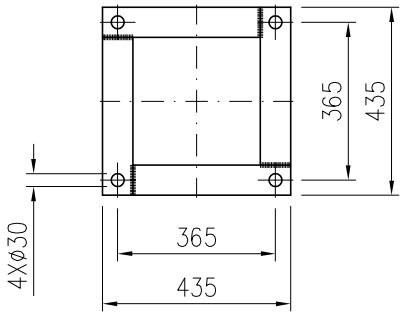

PLANTILLA SITUACION
PERNOS DE ANCLAJE

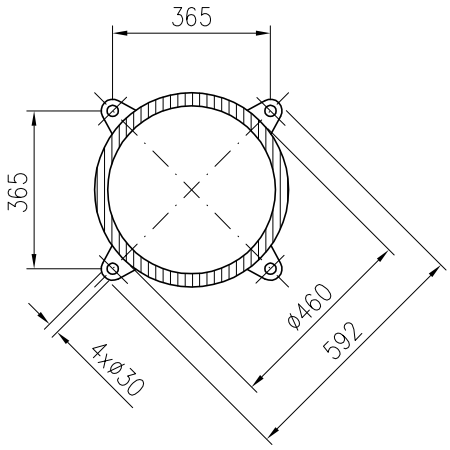

BASE DE FIJACION

MARCA	DENOMINACION	MATERIAL
3	PERNO DE ANCLAJE M18x550	–
2	PUERTA DE REGISTRO	Fe, FUNDICION
1	COLUMNA	Fe, FUNDICION

	Fecha	Firma
Dibujado:	31-01-03	FP
Comprobado		
V.° B.°		

C.&G. CARANDINI, S.A.

BARCELONA MADRID

CARANDINI

COLUMNAS: SCP

N. 03100

Sustituye a: 95073

Sustituido por: